METODYKA NAUCZANIA

NOWA GENERACJA W GLOTTODYDAKTYCE POLONISTYCZNEJ

praca zbiorowa pod redakcją
Władysława T. Miodunki

METODYKA NAUCZANIA

JĘZYKA POLSKIEGO JAKO OBCEGO

UNIVERSITAS

Praca dofinansowana przez Wydział Polonistyki
Uniwersytetu Jagiellońskiego

© Copyright by Towarzystwo Autorów i Wydawców
Prac Naukowych UNIVERSITAS, Kraków 2009

ISBN 97883–242–0887–6
TAiWPN UNIVERSITAS

Opracowanie redakcyjne
H.A. Gruszka

Projekt okładki i stron tytułowych
Sepielak

www.universitas.com.pl

Karolina Kowalcze

BILINGWIZM W SYTUACJI KOMUNIKACYJNEJ WYRAŻANIA EMOCJI
Studium przypadków dwujęzyczności polsko-włoskiej[1]

1. Kompetencja językowa a wyrażanie emocji

Badanie kompetencji językowej bilingwistów w zakresie obu znanych im języków wydaje się stosunkowo nietrudnym i wykonalnym zadaniem, o ile jego przeprowadzenie możliwe jest na podstawie kontroli i oceny wszystkich sprawności i podsystemów w każdym reprezentowanym przez daną jednostkę języku. Przy zastosowaniu odpowiednich narzędzi badawczych możemy uzyskać w miarę obiektywny opis kompetencji językowej[2]. Z kilku powodów jednak nie będzie on pełny.

Po pierwsze, ze względu na wyraźnie procesualny charakter zjawiska bilingwizmu, opis kompetencji językowej osób dwujęzycznych, pomimo iż jest weryfikowalny, nabiera cech dynamicznych. W miarę upływu czasu oraz pod wpływem różnych czynników opis danego stanu kompetencji

[1] Niniejszy artykuł jest częścią mojej pracy magisterskiej pt. *Opis kompetencji językowej w sytuacji komunikacyjnej wyrażania emocji. Studium przypadku bilingwizmu polsko-włoskiego,* napisanej pod kierunkiem dr hab. Bronisławy Ligary. Ze względu na objętość artykułu przedstawione zostaną jedynie najważniejsze aspekty tytułowego zagadnienia oraz wypływające z nich wnioski. Całkowicie pominięte są natomiast takie kwestie jak: charakterystyka kluczowych pojęć – terminów, prezentacja badanych osób dwujęzycznych, opis ich kompetencji językowej w zakresie zarówno języka wyjściowego, jak i docelowego oraz psychologiczny i kulturowy aspekt bilingwizmu. Zainteresowanych odsyłam do całości pracy.

[2] Wspomniane narzędzia to np. testy plasujące, dyktanda, ankiety badające znajomość frazeologii i wyrażeń idiomatycznych oraz wiele innych.

językowej traci swą aktualność. Podczas gdy pewne umiejętności rozwijają się, inne mogą ulec regresji. Drugi powód dotyczy faktu, iż dwa reprezentowane przez bilingwistę języki nie są i nigdy nie mogą być całkowicie od siebie oddzielone. Pozostaje to w bezpośrednim związku z bilingwistą, którego U. Weinreich postrzega jako punkt wzajemnych wpływów dwóch języków – jako miejsce, w którym zachodzą swoiste kontakty językowe (por. Ligara, 1987: 15)[3].

Niniejszy artykuł poświęcony jest opisowi kompetencji językowej polskiego rodzeństwa – R. i M., którzy w roku 1991 wraz z rodzicami opuścili tereny rodzinnego Śląska i osiedlili się na stałe w północnych Włoszech[4]. Korpus badawczy dla mojej pracy stanowiły w głównej mierze ustne i pisemne wypowiedzi R. i M., pozyskiwane zarówno drogą bezpośrednią, jak i pośrednią[5]. Zmiana miejsca zamieszkania warunkowała dla każdego członka rodziny początek procesu stawania się dwujęzycznym. Dlaczego jednak do opisu ich kompetencji językowej zostały wybrane sytuacje emocjonalne?

Mamy stosunkowo niewielką ilość potwierdzonych badaniami informacji o sytuacji ekspresji emocji bilingwistów w trakcie na przykład kłótni, modlitwy czy snu. Dotychczasowe badania nie przedstawiają tego zagadnienia w sposób wyczerpujący, chociaż z punktu widzenia naukowego nie jest to niemożliwe[6]. Uznając za G. Francescatem „izolowany" wymiar bilingwizmu, mamy świadomość, w jakim stopniu zjawisko to zostaje do-

[3] Wyraźnym przykładem owego kontaktu językowego jest mechanizm przechodzenia z jednego języka na drugi, tzw. *code-switching*, a efektem końcowym zjawisko interferencji.

[4] Dla uściślenia dodajmy, że chłopiec (R.) urodził się w 1983 r., a jego siostra (M.) w roku 1984. W momencie przeprowadzania badań oboje byli już osobami dorosłymi: R. miał 24, a M. 23 lata.

[5] Wypowiedzi te zostały zebrane w Polsce oraz we Włoszech (w trakcie dwumiesięcznego pobytu autorki pracy w Weronie w 2005 r. oraz pięciomiesięcznego pobytu na uniwersytecie w Udine na przełomie roku 2006 i 2007). W ostatecznym rozrachunku na analizowany w pracy materiał składa się: a) materiał dźwiękowy (około 90 minut) oraz jego transkrypcja; b) obserwacje własne w postaci notatek sporządzonych na podstawie ustnych i pisemnych wypowiedzi poszczególnych członków rodziny F. oraz ich przyjaciół; c) korespondencji listownej i elektronicznej; d) dyktand ortograficznych R. i M. oraz e) ankiet dotyczących stopnia znajomości przez badanych dialektu śląskiego. Badane przypadki R. i M. reprezentują nie tylko bilingwizm polsko-włoski, ale również dyglosję, tzn. używanie dwóch odmian polszczyzny: ogólnej oraz gwary śląskiej. Całość stanowi zatem zróżnicowany materiał badawczy.

[6] Należy w tym miejscu wspomnieć o: monografii F. Grosjeana (1982) oraz R. Titone (1993), badaniach A. Wierzbickiej (1990, 1999) oraz pracy E. Lipińskiej (2003).

datkowo zindywidualizowane poprzez emocje, które *de facto* nie podlegają przecież obiektywnej weryfikacji[7].

Celem przeprowadzonej w dalszej części artykułu analizy jest jednak znalezienie prawidłowości, którą R. i M. kierują się przy wyborze konkretnego języka – polskiego lub włoskiego – w sytuacji ekspresji emocji. „Każdy język jest – jak pisze Anna Wierzbicka – oknem na świat, lecz szyby w tym oknie nie są ani przejrzyste, ani pozbawione wzorów. Przeciwnie, każde okno ma swój własny kolor i kształt" (Wierzbicka, 1990: 71). Dlatego tak ważna jest motywacja wyboru konkretnego kodu, a w konsekwencji poszukiwanie odpowiedzi na pytania: w jakim języku R. się modli, a w jakim języku M. przeklina? Wierzbicka dodaje, że przejściu z jednego języka do drugiego towarzyszy nie tylko zmiana formy, lecz również zmiana treści, a na świat patrzymy głównie przez jedno szczególne okno – okno naszego języka ojczystego. A jeśli nawet go opuszczamy dla innego języka, to trudno nam będzie zamieszkać naraz w dwóch różnych światach (Wierzbicka, 1990: 71). Czy jednak R. i M. odczuwają taką samą trudność jak badaczka (*notabene* dwujęzyczna)? A może mają oni dwa języki ojczyste? Właściwej odpowiedzi na te i kolejne pytania udzielić mogą tylko oni sami.

Analiza wypowiedzi badanych osób została podporządkowana trzem hipotezom badawczym. Według pierwszej, niezależnie od poziomu kompetencji w obu reprezentowanych przez R. i M. językach, istnieje określone kryterium wyboru danego kodu. Jest nim swoista siła ekspresji języka, różna tak dla języka włoskiego, jak i polskiego. Druga hipoteza zakłada, iż warunkiem skutecznego przebiegu procesu komunikacji jest w większym stopniu dążenie do osiągnięcia porozumienia niż respektowanie zasady ekonomii językowej. Przekazywanie emocji często musi odbywać się nie poprzez niedoskonałe słowa, ale za pośrednictwem gestu lub milczenia. Trzecia natomiast mówi, że porozumienie nadawcy i odbiorcy może być osiągnięte drogą ich współpracy, polegającej na wytwarzaniu oraz interpretowaniu wypowiedzi kierowanych do siebie nawzajem. Wszystkie te hipotezy znajdą swoje rozwinięcie oraz uzasadnienie w dalszej części artykułu.

[7] Francescato zauważył, że prowadzone badania zbyt mocno koncentrują się jedynie na obszarze występowania bilingwizmu, pomijając całkowicie jego przedstawicieli. Włoski badacz postuluje, aby oddzielić zbiorowość bilingwistów od terytorium, ponieważ „bilingwizm zawsze jest zjawiskiem natury indywidualnej" (Francescato, 1981: 22).

2. Charakterystyka poszczególnych sytuacji emocjonalno-komunikacyjnych

Przeprowadzona poniżej charakterystyka dotyczy pięciu sytuacji: dyskusji, kłótni, przeklinania, modlitwy oraz snu. Określenie ich wszystkich mianem sytuacji emocjonalno-komunikacyjnych motywowane jest założeniem, że wspólnym celem dyskursu jest stworzenie jego uczestnikom możliwości porozumienia (tj. komunikacji) w celu wyrażenia sądów, opinii, a nade wszystko emocji[8].

Przyjęte za M. Bachtinem i A. Wierzbicką rozróżnienie genrów pozwala zaliczyć dwie pierwsze sytuacje, tj. dyskusję oraz kłótnię, do gatunków złożonych[9]. Cechuje je ponadto podobna struktura kompozycyjna, a mianowicie wspólny gatunek nadrzędny, jakim jest dialog. Istotną cechą, która różni pięć wymienionych sytuacji, jest osoba adresata – odbiorcy komunikatu. Jego obecność jest obligatoryjna w przypadku zarówno dyskusji, jak i kłótni, ponieważ celem ich prowadzenia jest nie tylko wymiana słowna, lecz wzajemne poznanie, wymiana opinii bądź wykazanie odmienności sądów. Gdy idzie o sytuację przeklinania, odbiorca może, lecz nie musi w niej wystąpić. Natomiast w przypadku modlitwy oraz snu kwestię problematyczną stanowi nie tyle sama obecność adresata, ile jego status. Modląc się, kierujemy słowa i myśli w stronę odbiorcy fizycznie nieobecnego, tj. Boga. Podczas snu, przetwarzając dane informacyjne, mózg projektuje jednocześnie obie role komunikacyjne. Jedna osoba staje się wówczas równocześnie nadawcą i odbiorcą komunikatów, na przemian: własnych i cudzych.

Dla zachowania językowego bilingwisty istotne jest zbadanie tego, jak w wyznaczonych sytuacjach współistnieją w jego mowie dwa kody – L1

[8] Teoria psychologiczna używa pojęcia emocji w trzech znaczeniach, należących do odmiennych kategorii logicznych: s y n d r o m, s t a n lub r e a k c j a e m o c j o n a l n a (Averill, 1998: 226). Niniejsza praca zajmuje się – w sposób pośredni – tylko dwoma ostatnimi. Zdaniem S. Grabiasa chcąc interpretować językowe akty emocjonalne, należy przyjąć wobec nich określone stanowisko metodologiczne. Zgodnie z kontekstem prowadzonych w pracy badań przyjęłam, że emocje są a k t e m w o l i c j o n a l n y m, a nie afektywnym. Ekspresja jakichkolwiek emocji jest bowiem zawsze sposobem bezpośredniego lub pośredniego przesyłania określonego komunikatu. Jego odczytanie zależy w znacznej mierze od interlokutorów (por. Grabias, 1994: 283 za: Data, 2005: 165).

[9] Wierzbicka proponowała zastąpienie pojęcia a k t u m o w y zaczerpniętym z pism Bachtina pojęciem g a t u n k u, g e n r u m o w y. Bachtin rozróżniał genry proste, mające postać jednozdaniowych form, oraz złożone (Wierzbicka, 1983: 131 za: Data, 2005: 163).

i L2. Rezultatem kontaktów językowych w mowie jednostki dwujęzycznej, a więc również badanych przypadków R. i M., jest pojawienie się dwóch mechanizmów językowych, a mianowicie *code-switching* oraz interferencji[10]. Dalsza analiza będzie zatem zmierzała do przedstawienia występowania obu tych zjawisk w dyskursie mówionym i pisanym badanych w dwóch kontekstach: wzajemnej interakcji R. i M. jako bilingwistów oraz kierowania przez nich komunikatu do osoby jednojęzycznej, którą w tym wypadku była autorka pracy.

2.1. DYSKUSJA

Punktem wyjścia charakterystyki sytuacji dyskusji jest uznanie rozmowy za gatunek nadrzędny i reprezentatywny zarówno dla niej, jak i kłótni oraz dla, pozostającej na tej samej płaszczyźnie emocjonalnej, sytuacji przeklinania. Jak pisze M. Kita: „…rozmowa jako całość jest wypadkową zamiaru nadawcy i emocjonalnej reakcji odbiorcy, przy wymienności ról nadawczo-odbiorczych" (Kita, 1989: 43 za: Data, 2005: 165).

Prowadzone przez R. i M. rozmowy i dyskusje w głównej mierze warunkowane są kontekstem. Pod względem wyboru języka w przeważającej ilości wypadków ich interakcje odbywają się wyłącznie w języku włoskim.

[10] Oba zjawiska są dokładnie przedstawione w literaturze przedmiotu. *Code-switching* oznacza dla Grosjeana „wymienne użycie dwóch lub więcej języków w tej samej wypowiedzi lub konwersacji" (Grosjean, 1982: 145, tłum. – K.K.). Badacz podaje w swojej pracy całościowe zestawienie czynników, które wpływają na wybór danego języka, dzieląc je na dwie zasadnicze grupy: 1) uczestnicy (tu np.: zawód, wiek, płeć, preferowany język) oraz 2) sytuacja (lokalizacja, stopień formalności, temat rozmowy). Por. Grosjean, 1982: 136. Zob. także Lipińska, 2003: 88.

Interferencją natomiast nazywa Weinreich – twórca tego pojęcia – „odchylenie od normy każdego języka, który pojawia się w mowie osób bilingwalnych jako rezultat ich zapoznania się z więcej niż jednym językiem" (Weinreich, 1953: 1 za: Szulc, 1979b: 632). Przykład R. i M. pokazuje, że określony przez Weinreicha kierunek działania interferencji od języka wyjściowego (ojczystego) do języka docelowego może zostać podważony, tzn. zależy od tego, który język w momencie badania stanowi dla osoby dwujęzycznej język wyjściowy (ojczysty), a który docelowy.

W swojej analizie przyjęłam ponadto (za Haugenem) istnienie trzech warunków występowania interferencji: po pierwsze – dane elementy nie mogą należeć do systemu językowego przed pojawieniem się interferencji, po drugie – są one kopią modelu, który występuje w języku obcym, oraz po trzecie – rzeczywiście powstały jako rezultat wpływu systemu obcego, a nie na przykład samodzielnego rozwoju języka (por. Ligara, 1987: 20).

Językiem polskim R. i M. posługują się jedynie w obecności osoby trzeciej – Polaka. Analizowana wówczas polszczyzna osób badanych stanowi główne źródło występowania mechanizmów: *code-switching* i interferencji. Cytowana poniżej rozmowa R. i M., odbyta w październiku 2006 roku w Padwie, ilustruje oba zjawiska, sygnalizuje również ich występowanie w wielu późniejszych rozmowach badanych. Z tego powodu zostanie ona przytoczona niemalże w całości.

W poniższej części dialogu oboje badani chcą pokryć zmieszanie i nienaturalność sytuacji, w której się znaleźli. Dotychczas bowiem ich rozmowom nie towarzyszyła presja, że mogą zostać nagrane lub zanalizowane pod kątem językowym. Początkowo R. i M. żartują, symulując przykładowy dialog z podręcznika do nauki języka polskiego:

R: *Mój tydzień minął znakomicie.*
M: Jestem bardzo szczęśliwa z tego powodu.
R: *Przykro mi bardzo, że… w pracy jeszcze mi nie płacą.*
M: Ooooo, jaka szkoda.
R: *Bardzo wielka szkoda.*
M: Znowu w mojej pracy… bardzo dobrze płacą, i to każdego wieczoru.
R: *Tak?*
M: Tak.
R: *A ile dostajesz każdego wieczora?*
M: Dostaje[11] *35 euro. Czyli mniej więcej 7 euro na wieczór…*
R: *Kurka na wacie, Marzenko!*
M: …nie na wieczór, tylko na godzinę.
R: *Hymm… a ile pracujesz?*
M: Pracuje od 7 do 12, 12:30 czasami.
R: *Kurka na śmietanie!*

Sztuczny charakter wypowiedzi w głównej mierze został podkreślony przez hiperpoprawną wymowę liczebników i niektórych samogłosek nosowych oraz przesadne akcentowanie samogłosek ustnych, głównie w wypowiedziach M. Na płaszczyźnie leksykalnej natomiast uwidacznia się w używanych przez R. eufemistycznych formach ekspresywizmów, takich jak: „kurka na wacie" czy „kurka na śmietanie".

[11] Retranskrypcja dialogu mówionego zasadniczo w zapisie ortograficznym, z zachowaniem jednak pewnych cech fonetycznych charakterystycznych dla odmiany języka mówionego, np. denazalizacji „ę" wygłosowego jako „e" [ɛ].

Dalsza część konwersacji jest opowieścią M. o spotkanych w pracy transwestytach, którzy zwrócili na siebie jej uwagę swoją niepowtarzalną i oryginalną urodą[12]:

Tekst dyskusji	***Code-switching***	**Interferencja**
M: Ale słuchaj, te kobiety Rafał były tak piękne... *R: Żartujesz (1)* *M: ...one były tak piękne... Ja skapowałam, że to były transwescyty (2) tylko jak podeszłam i zaczęli mówić, i wtedy głos mieli jeszcze męski, to znaczy się wieeesz... Starali się jakoś tak „nonono..." tak mówić, ale słychać było, że jeszcze...* *R: Ma dai... (3)* *M: Rafał, one były tak idealne... (4)* *R: Chyba żartujesz! (1)* *M: ...po na pewno tysiąc ileś, nie wiadomo ile operacji plastycznych, nie? Ale no, takie twarze jak lalki..., ale nie tak, że sztuczne jak lalki, nie? Ale idealne: cera idealna, nos, rysy...* *K: A zęby?* *M: Nie, zęby. Myślisz, że ja na zęby patrzyłam! W ogóle, naprawde ale (5) były (2) bardzo, bardzo ładne (6). Cały czas się na nie patrzyłam. Normalnie ja się w nich zakochałam.* *R: Sympatyczne?* *M: Bardzo. Bardzo ładne. Jeszcze jak się dowiedziałam, że jedna z nich miała 37 lat, a dałabym jej 25. Naprawdę! 37 miała. Druga miała 30...* *R: To co rozmawiałaś normalnie z nimi?* *M: No rozmawiałam, przecież byli (7) normalnie w restauracji, nie?* *R: A co? to rozmawiasz z każdym w restauracji?* *M: Nie, ale oni coś tam powiedzieli (7), wiesz coś tam, coś...* *R: Ale ty się coś zapytałaś, czy coś, coś takiego?* *M: Nie, ja właśnie chciałam bardzo zrobić od razu, zrobić komplementy (8) za urodę, bo oni są na to bardzo czuli, że zawsze jak wychodzą, oni chcą być uważani jako (9) kobiety. To jest dla nich naprawdę straszny problem. Bardzo ważne. Uczyłam się na psychologii o transwescytach. Oni naprawdę mają ze sobą, z taką tożsamością, to jest... mają straszne problemy.*	(3) inercja, por. s. 8	(1) kalka frazeologiczna, na wzór wł. *stai scherzando*, por. s. 11 (2) interferencja kategorii gram. rodzaju – brak rodzaju męskoosobowego, por. s. 9 (4) interferencja składniowa – partykuła „tak" w funkcji emfatycznej, por. s. 9 (1) jw. (5) interferencja składniowa – zmiana szyku spójnika „ale", por. s. 12 (przypis 19) (2) jw. (6) interferencja składniowa – powtórzenie zdaniowe, por. s. 9–10 (7) patrz (2) – rodzaj męskoosobowy, por. s. 9 (8) kalka frazeologiczna: zwrot, na wzór wł. *fare i complimenti* (9) kalka frazeologiczna: zwrot, na wzór wł. *essere considerato come*

[12] Przedstawiam ją w formie tabeli, której celem jest jednoczesne wydobycie obu mechanizmów występujących w mowie badanych R. i M.: *code-switching* oraz interferencji. Numery podane w tekście dyskusji w nawiasach odsyłają do typu klasyfikacyjnego omawianego w artykule zjawiska językowego (por. s. 8–11).

K: To znaczy, żeby zaakceptować? Żeby ich społeczeństwo zaakceptowało, po tej zmianie? *R: I co powiedziałaś?* *M: No, i chciałam im powiedzieć, naprawdę jesteście piękne, jesteście tak piękne, że zazdroszczę wam. Rafał! no tak piękne (4), że naprawdę. Piękne piękne (10), piękne kobiety, piękne...* *R: Ale?* *M: I jedna z nich była prostytutką podobno. Widzieli ją.* *R: Tak? A skąd wiesz?* *M: Bo widzieli ją... Joanna, dziewczyna, co pracuje ze mną je gdzieś widziała. Bo oni tam często, często przychodzą. Bo to jest takie miejsce dla samych kasiarzy.* *R: Tak? To nieźle sobie tak znajdujesz.* *M: A to jeszcze bardziej.* *R: Jeszcze bardziej, niż tamto?* *M: Sami profesooo...rowie,* *R: Dai... (3)*	(4) jw. (10) redu- plikacja składnio- wa, por. s. 9–10	
M: Medici (11) różne (7). Ale naprawdę tak piękne. Jedna mi powiedziała: „e tu sei ancora una bambina...(12)" nie? Bo ja co coś tam powiedziałam temu facetowi, powiedziałam mu:...		(7) patrz (2) – rodzaj niemęskoosobowy
(chwila zastanowienia) ... io le ho dato del lei (11), a on mi powiedział: nie mów mi, nie mów mi... del lei (13) booo jestem jeszcze dzieckiem. A ta dziewczyna mi powiedziała, popatrzyła na mnie i tak mi mówi: „Ma anche tu sei ancora una bambina, vero? Quanti anni hai? (12)" Nie powiedziała mi, ta, ta była jeszcze trzecia, to już było widać że facet. To już było widać, że facet. I mówi: „Ne avrai venti tre" (12). Hyhyhy (śmiech) Nie, no ja powiedziałam nie że 22, że zawsze mi więcej dają. Ale nie... od razu zobaczyłam bo jak nie, to bym nie zapytała. Bo wiesz my mamy trochę więcej. ... i na pewno to powiedziały dlatego, że że mnie to zadziwi. No nie? że jedna miała 37, ta druga miała 40 i jedna 30. I ja tak patrzę, oczywiście i na pewno normalna reakcja jak każdy inny, takie oczy i: „nie, nie wierzę". „Nie, no nie rób nam komplementu" (8). Naprawdę były tak piękne, piękne. (4)	(3) jw. (11) iner- cja, por. s. 8 (12) mowa niezależna, por. s. 8 (11) jw. (13) fragment mowy niezależnej, por. s. 8	
M: Ale naprawdę tak piękne, ale ... ja byłam tak nimi... potem już normalnie cały czas do nich chodziłam. Byłam zakochana w nich. Potem sobie myślałam ciekawe czemu nie? Na pewno nie dlatego, że takie ładne kobiety, dlatego że bo ile razy widziałam piękne kobiety i nigdy tak ten... Ale to mnie tak intrygowało, nie? To, że one były facetami, a już nie są. *R: A skąd wiesz, że już nie są.*	(12) jw.	(8) jw. (4) jw.

M: Nie są, bo pan Ali, ten nasz... yyy szef, widział dwie z nich w tym naaa... in piscina (14) na basenie i powiedział, że widział, że mają idealną sylwetkę, idealne ciało, i wszystko i że nie mają po prostu... już. One już są, one mają już tyle lat, że już na pewno przeszły wszystkie operacje chirurgiczne. Ja patrzyłam na ręce, jakie one miały kobiece ręce.	(14) inercja, por. s. 8	
R: Pewna, że to były, że już ten, że to były jeszcze chłopcy, mężczyźni... bo wiesz, że też są teeee... operacje na corde vocali (15). *M: Tak? Nie, nie wiedziałam o tym. Naprawdę, idealne.*	(15) brak znajomości słowa, por. s. 9	

Chociaż powyższy dialog prowadzony jest w języku polskim, nie jest pozbawiony wpływów języka włoskiego. Dają się one zaobserwować na przykładzie mechanizmu *code-switching* oraz interferencji, czyli odchyleń od systemu zarówno języka polskiego, jak i włoskiego.

Analiza powyższej rozmowy wykazała, że czynnikami warunkującymi pojawienie się w polskich wypowiedziach R. i M. elementów włoskich może być przede wszystkim chwilowa nieobecność polskojęzycznego obserwatora/uczestnika rozmowy. Zmiana języka – z polskiego na włoski – związana jest wówczas z pewnym komfortem wypowiedzi, jak np. większa płynność czy szybsze tempo. Kolejnym czynnikiem jest inercja, będąca rezultatem nieświadomego nałożenia się w *parole* R. i M. elementów pochodzących z obu znanych im języków (por. Ligara, 1987: 147–149 oraz taż, 2001: 186, 193, 196). Spontaniczna reakcja R. w formie włoskiej – *ma dai* (3) – mogłaby zostać przetłumaczona jako polskie „coś ty". Według *Vocabolario della lingua italiana* zwrot ten wyraża zniecierpliwienie, niezgodę lub brak wiary w stosunku do kogoś (Zingarelli: 494). Jego pojawienie się w badanym tekście jest rezultatem automatycznego przeniesienia pewnych nawyków myślowych z języka włoskiego do polskiego, a zatem właśnie inercji. Kolejne przykłady stosowania mechanizmu *code-switching* są efektem bierności M., która używa form włoskich: *medici* (11) oraz *in piscina* (14) – pomimo iż zna ich odpowiedniki w języku polskim.

W odniesieniu do mechanizmu przełączania kodów cytowana rozmowa ilustruje jeden z powszechnych kontekstów występowania *code-switching*, jakim jest mowa niezależna (12) i zależna (13). Przytaczanie bowiem czyjejś wypowiedzi przetłumaczonej na inny język w pewnym stopniu nie może odwzorować takiego samego znaczenia jak w języku, w którym wypowiedź ta pierwotnie powstała. Nawet jeśli w tłumaczeniu zostaje oddana

zawartość informacyjna, to przecież języki różnią się pod względem intonacji, melodii, rytmu oraz innych, nieprozodycznych cech, które wpływają na znaczenie wypowiedzi. M. odtwarza słowa spotkanych w pracy osób, aby zagwarantować dokładność i wierność relacji niezafałszowanej tłumaczeniem na język polski (por. Ligara, 2001: 187).

Jednym z wymienionych przez Grosjeana czynników wpływających na mieszanie dwóch kodów językowych jest temat rozmowy. Jest on często zależny od odpowiedniego poziomu kompetencji leksykalnej bilingwistów. Zmiana języka może być więc spowodowana nieznajomością danego słowa, czyli tzw. luką w zasobie leksykalnym drugiego języka. R. np., nie znając określenia „struny głosowe", posługuje się jego włoskim odpowiednikiem – *corde vocali* (15).

W cytowanym tekście można zauważyć także pewne kłopoty językowe, które objawiają się np. brakiem rozróżnienia rodzaju męskoosobowego w formach czasowników (por. *transwescyty były* (2), *byli* (7)). Przyczyną ich występowania może być niedostateczna kompetencja językowa badanych lub po prostu temat wypowiedzi, tzn. niepewny pod względem płci status postaci: jeszcze mężczyźni czy już kobiety?

Przytoczona rozmowa ilustruje także wiele przykładów interferencji, będących wyrazem nałożenia się języka włoskiego na polski[13]. Analizowane fragmenty wypowiedzi ujawniają pewien modelowy przykład oddziaływania języka włoskiego na język polski badanych, jakim jest przeniesienie mechanizmu reduplikacji składniowej[14]. Przedstawimy go na przykładzie następujących wypowiedzi M.:

[13] Uwzględniając warunki występowania interferencji, należy zaznaczyć, że dotyczy ona wszystkich podsystemów języka i objawia się na płaszczyźnie: fonicznej, graficzno-fonetycznej, morfologicznej, syntaktycznej oraz leksykalno-semantycznej. Podział włoskich wpływów leksykalnych obejmuje: italianizmy formalno-semantyczne (przeniesieniu ulega tu zarówno forma zewnętrzna, jak i znaczenie włoskiego wyrazu) oraz italianizmy bez zapożyczenia brzmieniowej (fonetycznej) formy włoskiej. Wśród tych drugich z kolei wyróżniamy wpływy semantyczne (znaczenie włoskie zostaje w nich przyjęte do podstawionej formy istniejącego już wyrazu rodzimego) oraz kalki (zapożyczeniu z języka włoskiego ulega wewnętrzna, morfemowa budowa wyrazu lub połączenia frazeologicznego, natomiast morfemy języka polskiego zostają substytuowane) (por. Ligara, 1987: 34–35).

[14] Zjawisko to zostało opisane przez A. Wierzbicką w kontekście porównawczym z innymi charakterystycznymi dla języka włoskiego mechanizmami składniowymi, takimi jak: powtórzenie zdaniowe oraz bezwzględny stopień najwyższy (zob. Wierzbicka, 1999c: 270–299).

1) *Rafał, one były tak idealne;* (4)
Naprawdę ale były bardzo, bardzo ładne; (6)
tak piękne, że naprawdę; (4)
Ale naprawdę tak piękne, (4)

2) *Piękne piękne, piękne kobiety, piękne...* (10)

Pod względem semantycznym wyrażenia te niczym się nie różnią, wszystkie wyrażają zachwyt M. nad doskonałą urodą spotkanych w pracy kobiet. Wspólna im jest też funkcja emfatyczna, która została osiągnięta przez wzmocnienie przymiotników „idealne", „piękne" za pomocą partykuły twierdzącej „tak" (grupa przykładów oznaczonych jako (4)), natomiast przymiotnika „ładne" przez podwojenie przysłówka „bardzo" (przykład (6)). Jak zauważa Wierzbicka: „Zasadniczo powiedzieć, że ktoś jest *molto bella* [bardzo piękny] czy *molto gentile* [bardzo miły] znaczy tyle, co powiedzieć, że osoba, o której mowa, jest piękniejsza (milsza), niż można byłoby sobie wyobrazić, usłyszawszy, że jest ona po prostu piękna (czy miła)" (Wierzbicka 1999c: 280). Przykład (6) ilustruje opisywany przez Wierzbicką mechanizm powtórzenia zdaniowego. Podwojenie przysłówka „bardzo" spełnia tu przede wszystkim funkcję ekspresywną: M. komunikuje przez nie większą siłę przekonania, dzięki czemu ma lepszą możliwość wpłynięcia na adresata komunikatu[15].

Z kolei przykład (10) ilustruje opisywany przez Wierzbicką mechanizm reduplikacji składniowej[16]. Z punktu widzenia polskiej poprawności językowej wielokrotne pojawienie się w wypowiedzi M. określenia „piękne" (10) jest nadużyciem. Jednak nie można pominąć funkcjonalnego aspektu jej wypowiedzi. Celem M. jest bowiem nie tylko p o i n f o r m o w a n i e odbiorcy (R.) o urodzie kobiet, lecz p r z e k o n a n i e go o jej wyjątkowości. W przypadku obu mechanizmów – tak powtórzenia zdaniowego,

[15] Wierzbicka tłumaczy to następująco: „W przypadku powtórzenia zdaniowego mówiący wykonuje pewien akt mowy (taki jak polecenie) z jego własnym celem illokucyjnym (takim jak 'mówię to, bo chcę sprawić, abyś to zrobił'), a następnie powtarza wypowiedź z nowym celem illokucyjnym ('mówię to jeszcze raz, ponieważ chcę sprawić, a b y ś w i e d z i a ł, ż e t o p r a w d a')" (por. Wierzbicka 1999c: 280, podkr. – K.K.).

Badaczka zauważa ponadto, że w przeciwieństwie do powtórzenia w języku angielskim powtórzenie zdaniowe w języku włoskim nie zawiera elementu przynaglania (Wierzbicka, 1999c: 277).

[16] W celu wyjaśnienia różnicy między dwoma mechanizmami dodajmy, że tkwi ona w tempie wymowy powtarzanych członów, tzn. przy reduplikacji są one wymówione jednym tchem, natomiast w powtórzeniu zdaniowym wolniej, z wyraźną pauzą.

jak i reduplikacji składniowej – zdaniem A. Wierzbickiej mówiący kładzie nacisk na prawdziwość lub słuszność swoich słów. Jednak tylko w przypadku reduplikacji natura tego nacisku jest ściśle określona, co oznacza, że w słowach mówiącego nie ma żadnej przesady (por. Wierzbicka 1999c: 280 – podkr. K.K.). Nie ma też więc językowego nadużycia.

Przeniesienie mechanizmu reduplikacji składniowej z języka włoskiego do polskiego jest bardzo często zauważalne w wypowiedziach R. i stanowi przykład powtarzającej się interferencji na płaszczyźnie składniowej. Dotyczy ona zarówno przymiotników, rzeczowników, przysłówków, jak i zaimków, na co wskazują poniższe przykłady[17]:

1. *teraz mam starą komurke, starą starą*... (R. mail: 2007)
2. *to było takie dla młodzieży młodzieży... naprawdę* (R. tel.: 2007)
3. *pójdę tam w sobotę rano rano* (R. tel.: 2007)
4. *źle bo tu się czuję sam sam* (R. tel.: 2007).

Bardzo częstą reakcją R. na pojawiające się w rozmowach telefonicznych pytanie: „Jak w domu? Jak w pracy?" jest odpowiedź: „dobrze dobrze". Zdaniem autorki pracy właśnie ta reakcja, ze względu na swą powtarzalność oraz niezmienność intonacyjną podczas jej wypowiedzi, jest najlepszym przykładem włoskiego *raddoppiamento*, czyli właśnie reduplikacji składniowej. Znajduje to potwierdzenie w słowach A. Wierzbickiej, która, uważając reduplikację za pojedynczy akt mowy, dodaje: „jednolitość prozodyczna zreduplikowanej wypowiedzi odzwierciedla, jak się wydaje, jej jednolitość illokucyjną" (Wierzbicka 1999c: 280).

Opisany powyżej przykład interferencji należy do poziomu składni. Ponieważ jednak emocje badanych R. i M. przejawiają się głównie na planie leksykalnym oraz semantycznym, w niniejszym artykule skupiam się głównie na tych przykładach, które tę ekspresję emocji ilustrują.

Już na samym początku dialogu R. i M. zauważamy interferencję, należącą do podsystemu leksykalnego. Na słowa siostry R. reaguje z lekkim niedowierzaniem, wyrażając je powtarzającym się stwierdzeniem: *żartujesz, chyba żartujesz* (1). Jest to przykład tłumaczenia, czyli kalki częstego i naturalnego w takim kontekście wypowiedzi włoskiego *stai scherzando,* w tym samym znaczeniu co polskie „żartujesz".

[17] Cytowane przykłady są oznaczone w zależności od nadawcy (R. lub M.), źródła pochodzenia (tel. – rozmowa telefoniczna, list – korespondencja listowna, mail – korespondencja elektroniczna) oraz daty (rok), np.: R. tel: 2007; M. list: 2007. W przypadku cytatów pochodzących z korespondencji zachowany został oryginalny zapis. Linią podwójną podkreślam opisywany mechanizm.

Porównując kulturę polską i anglosaską, A. Wierzbicka stwierdza na korzyść kultury polskiej, że zachęca ona do swobodnego uzewnętrzniania emocji, szczególnie tych „dobrych" wobec adresata, nie preferując wyrażania „złych" (Wierzbicka, 1999a: 173). W innym tekście badaczka zauważa podobieństwo między kulturą słowiańską a śródziemnomorską, które polega na niehamowanym okazywaniu uczuć (Wierzbicka 1999c: 296). Językowym odbiciem włoskiej pozytywnej emocjonalności są przymiotniki: *bello* 'piękny' i *felice* 'szczęśliwy'. Częstotliwość ich występowania w języku włoskim, w porównaniu z polskim, motywowana jest ich szerokim semantyzmem. O ile częścią stereotypu Polaka jest pesymistyczna refleksja nad codziennością, o tyle w przypadku Włochów piękne rzeczy można znaleźć niemal na każdym kroku. Zakres użycia przymiotnika *bello* jest w języku włoskim nieporównywalnie większy niż w polszczyźnie[18]. Fakt ten tłumaczy nadużywanie określenia „piękny", „piękna", „pięknie" w wypowiedziach R. i M.:

1. *...wjesz co jest pięknego w tej piosence: że ją śpiewają ludzie kture tam som, pjeknie to wyszło* (R. list: 1999);
2. *Wiesz, czasami sobie tak myślę o tym narkomanie co widziałam w Katowicach, ten co sobie „szczykawkował" (neologizm co?) pięknie by było jakbym mu mogła pomóc* (M. list: 2000);
3. *Teraz chce Ci napisać e-mail która doszła mi przez internet, bo ma piękny sens* (M. list: 2000).

Podobnie przedstawia się użycie przymiotnika *felice.*, Można zauważyć, że R. i M pod wpływem znaczenia zaczerpniętego z języka włoskiego mają większe predyspozycje ku temu, by w „narzekającej Polsce" częściej nie tylko czuć się szczęśliwymi, lecz także potrafić wyrazić swój pozytywny stan emocjonalny, por.:

1. *...ale bylem szczesliwy, ze tam poszliśmy* (R. mail: 2007);
2. *Jestem naprawde szczesliwa z wynikow tego niefortunnego slowa Rafala* (M. mail: 2007).

[18] Na podstawie hasła *bello* zamieszczonego w *Vocabolario della lingua italiana* N. Zingarellego można zauważyć, że słowa: *piękny, piękność* rozszerzają pole semantyczne słów kojarzących się w pierwszym momencie z estetyczną właściwością osoby lub rzeczy o dodatkowe znaczenia, takie jak: 1) 'okrzyk radości'; 2) 'zakończenie jakiejś czynności w bardzo pozytywny sposób'; 3) 'wielka ilość, długi czas trwania czegoś' (Zingarelli: 230).

Ciekawym przykładem interferencji zauważonej u obu badanych jest stosowanie polskich czasowników: „przechodzić" w znaczeniu 'mijać' oraz „dawać" (emocje, zaufanie), będących tłumaczeniem włoskich odpowiedników – *passare, dare:*

1. *Nie przechodzi dzień w którym chociaż raz moje myśli nie poleciały ku wam.*
   (M. list: 2006), 'nie mija (dzień), nie ma (dnia)', por. wł. *non passa il giorno* w tym samym znaczeniu;
2. *Paolo, mi daje dużo zaufania* (M. list: 2006), w znaczeniu 'ufa mi', na wzór wł. *dare la fiducia*;
3. *...to ta praca, dni w kturych mi daje wielkie emocje, a dni w kturych jestem bardzo zestresowany i zmęczony* (R. mail: 2007), w znaczeniu 'wzbudza wielkie emocje', na wzór wł. *dare tanti emozioni,*

gdzie w przykładzie 1. doszło do interferencji semantycznej, natomiast w przykładach 2. i 3. zostały odwzorowane – jako kalki – włoskie zwroty frazeologiczne.

Ostatnim kontekstem omawianej sytuacji emocjonalno-komunikacyjnej – dyskusji – będzie werbalna ekspresja takich uczuć jak przyjaźń oraz tęsknota. Ponaddziesięcioletni okres znajomości autorki artykułu z osobami badanymi obfituje w językowe dowody ich wyrażania. Chociaż istnieje w języku włoskim odpowiednik polskiego rzeczownika „tęsknota" (wł. *la nostalgia*), nie ma w nim czasownika „tęsknić". Określenia takie jak *sentire la mancanza*, *avere nostalgia*, *mancare*, *avere bisogno di qualcuno* znaczą odpowiednio: „czuć brak", „mieć tęsknotę", „brakować", „mieć potrzebę (potrzebować) kogoś". Oboje badani wprawdzie znają i stosują formę polską, np.:

1. *Minęły tylko dwa miesiące ot kąt widzieliśmy się ostatni raz, a mi się wydaje rok. Nawet sobie nie wyobrażasz jak cięszko tęsknię* (R. list: 1998);
2. *Jak ja za wami tęsknię!* (M. list: 1998),

ale w ich wypowiedziach pojawiają się też kalki wyrazowe, głównie w języku R., np.: *brakujecie mi wszyscy* (R. list: 1999), *brakujesz mi* (R. tel.: 2007), na wzór odmieniającego się przez osoby wł. *mancare a qualcuno* zamiast polskiego: *brak mi was*, *brak mi ciebie*[19].

[19] Na podstawie wypowiedzi R. i M. można by wskazać jeszcze inne przykłady interferencji z języka włoskiego do polskiego (np. ekspresję podniecenia czy zachwytu za pomocą przymiotników „ekscytowany", „euforyczny" i wyrażenia „pełna entuzjazmu"). Na uwagę

„Emocje i kultura są ze sobą nierozerwalne" – pisze Anna Wierzbicka (Wierzbicka, 1999a: 188). Każda kultura wytwarza wobec uczuć (własnych i cudzych) inne postawy, inne strategie ich uzewnętrzniania, inne metody radzenia sobie z nimi. Na podstawie obserwacji tej badaczki możemy powiedzieć, że język włoski odzwierciedla otwartość kultury śródziemnomorskiej, którą charakteryzuje wręcz niehamowane okazywanie uczuć. I chociaż cecha ta jest wspólna również językom słowiańskim, w języku polskim nie ma na przykład jednego, ogólnego i uniwersalnego słowa, które potrafiłoby wyrazić entuzjastyczną reakcję mówiącego w odniesieniu do radosnych wydarzeń (Wierzbicka, 1999a: 188)[20]. Uzasadnienie występowania poszczególnych interferencji w mowie R. i M. można znaleźć w podobieństwie kultur słowiańskiej i południoworomańskiej.

2.2. KŁÓTNIA

Jako gatunek tekstu mówionego kłótnia jest szczególnym i najbardziej dynamicznym rodzajem rozmowy w znacznym stopniu warunkowanym sytuacją, w jakiej powstaje (por. Data, 2005: 163). Jednak w odróżnieniu od dyskusji kłótnia z reguły bliższa jest sytuacjom bezpośredniej i swobodnej ekspresji. Oprócz funkcji komunikacyjnej jej celem jest nade wszystko wyrażenie skumulowanych w nadawcy i/lub odbiorcy n e g a t y w n y c h e m o c j i: złości, zdenerwowania czy nawet agresji. W klasyfikacji tekstów współczesnej polszczyzny Andrzej Markowski określa kłótnię jako: „tekst mówiony, potoczny, tworzony w określonym miejscu i czasie przez określonego nadawcę i kierowany do określonego odbiorcy, mający formę dialogu, pełniący funkcję impresywną, charakteryzujący się dużą frekwencją wyrazów ekspresywnych oraz stosowaniem kodów pozajęzykowych" (Markowski 1992 za: Data, 2005: 163).

Kłótnia ilustruje naturalne i spontaniczne zachowania językowe bilingwistów. A. Wierzbicka wyznaje: „Osobiście mam wrażenie, że moja angielska osobowość jest chłodna, racjonalna, obiektywna i trochę pozbawiona spontaniczności, polska natomiast jest uczuciowa, impulsywna

zasługuje również przykład wykorzystania możliwości zarówno potocznej, jak i dialektalnej odmiany języka polskiego, jak np. zmiana szyku spójnika „ale" użytego w tekście cytowanej rozmowy (5) w funkcji partykuły wzmacniającej (por. Michalewska, 1991: 176), jednak ze względu na rozmiary tego artykułu odsyłam czytelnika do całości pracy.

[20] Wyrażenie takie istnieje natomiast w języku angielskim: *great*, *wonderful.*

i szczera. Te różnice mogą oczywiście wynikać z faktu, że człowiek jest zwykle bardziej spontaniczny w swym rodzimym języku" (Wierzbicka, 1990: 86). Czy, wobec tego, badani R. i M. potwierdzą słowa badaczki? I który język – polski (pierwszy, ojczysty) czy włoski – okaże się dla nich językiem bardziej spontanicznym, językiem kłótni?

Na podstawie obserwacji oraz korespondencji z R. i M. (np. z roku 2001) wiem, że kłótnie badanego rodzeństwa nie należały i nie należą do rzadkości. Pomimo to żadna z badanych osób nie potrafiła udzielić jednoznacznej odpowiedzi na pytanie o język ich kłótni. R. odpowiada: *Kłócimy się raczej tylko po włosku. Dawniej czasem było tak, że jak wracaliśmy z Polski po wakacjach, to dwa lub trzy tygodnie rozmawialiśmy po polsku, ale tak to zawsze już po włosku* [podkr. – K.K.]. W przeprowadzonym w 2007 r. wywiadzie pada pytanie o język kłótni prowadzonych w dzieciństwie. M. odpowiada na nie z nieskrywanym zniecierpliwieniem: *Karolinaaa! Jak mogę pamiętać?! jak byłam dzieckiem, w jakim języku się kłóciłam?!* Co więcej, w tym samym wywiadzie okazuje się, że M. nie potrafi sobie także przypomnieć, w jakim języku kłóciła się z mamą podczas rozmowy telefonicznej przeprowadzonej zaledwie dzień wcześniej. Po dłuższej chwili zastanowienia mówi: *nie, nie pamiętam, nie pamiętam (…), bo się nie zastanawiasz jak się kłócisz, no nie? Niestety. Po prostu to jest tak, że jak się kłócisz, to się kłócisz po włosku* [podkr. – K.K.]. Po kłótni został jednak ślad w postaci SMS-ów matki (w języku polskim) i odpowiedzi córki (w języku włoskim), co M. tłumaczy następująco: *ja mamie odpowiedziałam po włosku. Ale nie dlatego, że nie chciałam jej odpowiedzieć po polsku. Szybciej mi wychodziło pisanie po włosku. Ale chciałam jej odpowiedzieć po polsku; tak jak ona mi napisała po polsku* (por. nagranie III, czas: 5:45–7:15). Jak się zatem okazuje, wybór języka kłótni był nieuświadomiony i nie miał na jej przebieg żadnego wpływu. M. potwierdza jednakże moje przypuszczenie, że potrafi wyobrazić sobie wspomnianą kłótnię z mamą zarówno w języku polskim, jak i włoskim.

Niestety, nie dysponuję żadnym nagraniem, które pozwoliłoby mi prześledzić charakterystyczne cechy kłótni R. i M. występujące na poziomie budowy tekstu. Byłam jednak świadkiem jednej, która dotyczyła zaniedbanej umiejętności prowadzenia samochodu, o co M. winiła rodziców oraz głównie brata. Ostra wymiana zdań rozpoczęła się i toczyła w języku polskim, aż do punktu kulminacyjnego, którym był moment największego zdenerwowania M. Wówczas, w celu dobitnego podkreślenia swojej racji, używając włoskiego odpowiednika przekleństwa „spierdalaj", M. powiedziała: *Rafał, wiesz co? Vaffanculo!*

Podsumowując opisywaną sytuację, należy wskazać na trzy istotne kwestie. Po pierwsze: kłótnia jest przykładem dialogu, któremu towarzyszą zazwyczaj gwałtowne i bezpośrednio wyrażone emocje interlokutorów. To właśnie one nie pozwalają badanym przeze mnie bilingwistom uświadomić sobie języka, w którym się kłócą. Po drugie: użyty przez M. wulgaryzm jest zarówno językowym, leksykalnym, jak i pragmatycznym elementem tekstu. Za jego pośrednictwem realizuje ona wyraźną intencję skierowaną do brata, tj. rozkaz i ostrzeżenie. Jednocześnie jest to ze strony nadawcy zwerbalizowana postać reakcji emocjonalnej. I wreszcie po trzecie: językiem kłótni, wskazanym przez oboje badanych, jest język włoski. A zatem nie język pierwszy (tj. język polski), jak mogłoby się wydawać, ale drugi jest dla nich językiem bardziej spontanicznym, niepodlegającym kontroli. Pozwala to kłócącym się nadać mu tym samym większą, niż w przypadku języka polskiego, siłę ekspresji wyrażanych w kłótni negatywnych emocji.

2.3. PRZEKLINANIE

Porównując polską i amerykańską postawę wobec emocji, Wierzbicka wysnuwa wniosek, że w kulturze polskiej „istnieje raczej potrzeba WYRAŻANIA odczuć – i to wyrażania ich TERAZ – nie analizując ich i nie próbując ich kształtować lub tłumić" (Wierzbicka, 1999a: 177, podkr. – A.W.). Nacisk na spontaniczne uzewnętrznianie emocji ma dodatkowo aspekt komunikatywny, nie jest on jednak kwestią nadrzędną. Przeklinamy nie tylko w trakcie kłótni prowadzonej z drugą osobą, lecz często nawet wtedy, gdy jesteśmy sami, dając w ten sposób wyraz intensywnym uczuciom lub oczekując rozładowania skumulowanego napięcia emocjonalnego.

Analizowana w tym artykule sytuacja przeklinania przez R. i M. dotyczy jej (tj. sytuacji) nacechowania ekspresywnego, nie zaś semantycznego. Jest to zgodne z przyjętą przez Macieja Grochowskiego definicją przekleństwa: „jednostki leksykalnej, za pomocą której mówiący może w sposób spontaniczny ujawniać swoje emocje względem czegoś lub kogoś, nie pokazując żadnej informacji" (Grochowski, 1995: 13, podkr. – K.K.). Oznacza to, iż pod względem semantycznym przekleństwa są wyrażeniami pustymi. Dlatego nie można poddawać ich charakterystyce znaczeniowej[21].

[21] Inaczej wygląda natomiast sytuacja z wulgaryzmami, które – co warto podkreślić – różnią się od przekleństw motywacją kulturową, a ściślej – obyczajową. Ekspresji uczuć za ich pomocą towarzyszy bowiem złamanie tabu językowego. Dlatego też ważniejsze

Na pytanie: „Czy czujesz różnicę, kiedy przeklinasz w języku polskim bądź w języku włoskim?" oboje badani zgodnie udzielają odpowiedzi twierdzącej[22], co pozwala wysnuć wniosek, że silniejsza ekspresja cechuje te przekleństwa, które wypowiadają w języku polskim. Badani wyjaśniają również, że najczęściej pojawiające się słowa w języku polskim i w języku włoskim, tj. odpowiednio „kurwa" i *cazzo*, pod względem nacechowania ekspresywnego nie są równoznaczne: *Tutaj się używa „cazzo" jakoo... „kurwa" na przykład. A w Polsce, jak powiesz „chuj" to tylko na kogoś, żeby kogoś obrazić. I to się w innym kontekście używa. To tak naprawdę jest tylko przetłumaczenie słowne, ale to nie jest odpowiednik* (por. wywiad z M.: 2007).

Zarówno R., jak i M. deklarują używanie zaledwie dwóch form polskich wulgaryzmów: „kurwa" oraz wariantów fleksyjnych i słowotwórczych czasownika „pierdolić". Ciekawy jest fakt, iż zapytani o używanie łagodniejszych form polskich przekleństw raczej nie potrafią ich wskazać, twierdząc na przykład, że nie są im znane. Jednak po prześledzeniu licznych wypowiedzi R. i M. pochodzących z listów czy rozmów telefonicznych można znaleźć wśród nich kilka typowo polskich ekspresywizmów o zabarwieniu negatywnym. Do obraźliwych, lecz stosunkowo jeszcze łagodnych, można zaliczyć np. takie jak: „tuman", „palant", „debil" oraz określenia „syfne" czy „zajebisty", obecne w mowie polskich rówieśników R. i M. Zdecydowanie większy stopień wulgarności cechuje jednak takie przykłady jak: „gówno", „cholernie", „srać to", „niech się idzie wysrać", „spieprzać z moich oczu" czy wreszcie „kurwa", które w słowniku R. i M. nie należą wcale do rzadkości.

Wywiady przeprowadzone z badanymi ujawniają, że „prawdziwe przeklinanie", pozwalające wyrazić gniew, agresję, złość czy oburzenie w sposób w pełni satysfakcjonujący, to przeklinanie realizujące się w języku polskim.

---

staje się w ich przypadku znaczenie wypowiedzianych słów niż ekspresja emocji (zob. Grochowski, 1995: 13, 15).

[22] Por. następujące wypowiedzi badanych: R. wyznaje: *Pewnie… po polsku mi jest ciężej, bo mi się to wydaje brzydziej. Po włosku nie wydaje mi się to takie brzydkie, rozumiesz? (…) Dla mnie „kurwa" to nie jest to samo, co powiedzieć „cazzo". Po polsku jakbym miał powiedzieć „kurwa", to raczej nie powiem. A po włosku „cazzo" – spesso e volentieri* (często i chętnie – przyp. K.K.). (...) *Ale też po polsku bym nie powiedział „spierdalaj", sto razy gorsze mi się wydaje* (por. nagranie V, czas: 28:48 – 29:56). M. ujawnia podobne stanowisko: *Po włosku… to mi wchodzi naturalnie w język. (...) A jak klnę po polsku, to wtedy czuję, że klnę. (...) ale tylko „kurwa" mówię, nie mówię innych przekleństw, po polsku. Czasami, tylko czasami „popierdolony", ale tak to tylko „kurwa". Ale wtedy czuję, czuję że klnę...* (por. nagranie III, czas: 7:22–11:30).

Zdarzają się jednak takie sytuacje emocjonalne, w których werbalizowanie pewnych uczuć, jak np. strachu, zniecierpliwienia czy zdenerwowania, wyrażone zostaje (głównie w przypadku M.) za pomocą wulgaryzmów włoskich[23]. Sytuacje te stanowią przykład mechanizmu przełączania kodów (*code-switching*), wielokrotnie stosowanego przez bilingwistów nieświadomie i mimowolnie. Dzięki temu emocjonalne wypowiedzi M. nabierają eufemistycznego zabarwienia, charakterystycznego – zdaniem M. – dla języka włoskiego[24].

W swoich badaniach F. Grosjean zauważył, że obecność pewnych czynników, takich jak np. zmęczenie oraz stres, uniemożliwia bilingwistom całkowite rozdzielenie obu kodów (Grosjean, 1982: 290). Moja analiza przypadków R. i M. potwierdza te obserwacje, a w kontekście przeklinania dodatkowo zwraca uwagę na rolę sytuacji oraz odbiorcy. Wpływają one bowiem na wybór języka, w którym R. i M. przeklinają – we włoskim kontekście jest to tylko język włoski, w kontekście polskim – język polski.

Jednak właściwym kryterium warunkującym wybór przez R. i M. języka, w którym chcą wyrazić negatywne emocje za pomocą przekleństw i wulgaryzmów, jest siła ekspresji właściwa danemu językowi. W przypadku języka włoskiego jest ona odczuwana przez mówiących jako zdecydowanie słabsza, dzięki czemu pozwala im na swobodne korzystanie z bogactwa włoskich ekspresywizmów bez uczucia wyrzutów sumienia[25]. Popularne włoskie *cazzo* – 'kurwa', *merda* – 'gówno' czy *stronzo* – 'drań' funkcjonują w słowniku badanych jako wyrazy niejako bez przypisanego im wypełnienia ekspresywnego. Natomiast dowodem potwierdzającym większą siłę ekspresji języka polskiego, jaką odczuwają badani w wypadku wulgaryzmów polskich, jest nie tylko wspomniany przez nich samych opór

[23] Np. M. opowiada bratu (po polsku) o czekających ją egzaminach. Jednak w momencie uświadomienia sobie ogromu zaległości dodaje już po włosku: *Sono in dietro come una meeeerda* (co można przetłumaczyć jako: „Jestem opóźniona jak jakieś gówno"). W innej sytuacji, kiedy boi się wracać sama ciemną nocą do domu, znowu przełącza się z kodu polskiego na włoski i mówi: *mi cagherei addosso*, co oznacza popularne polskie wyrażenie „zesrać się ze strachu".

[24] Por. przypis 22.

[25] Nie można w tym miejscu pominąć jeszcze jednej kwestii. Pomimo wyraźnie odczuwalnej łatwości przeklinania przez R. i M. w języku włoskim jeden rodzaj typowych dla tego języka przekleństw (a raczej bluźnierstw) nigdy nie pojawia się w mowie badanych. Są to tzw. *bestemmie*, będące formą najpoważniejszej obrazy skierowanej przeciw Bogu (por. Zingarelli: 224). Fakt ten łączy się jednak nie z aspektem językowym, lecz wyłącznie z nacechowaniem semantycznym owych wyrażeń. Natomiast wpływ na taką postawę badanych ma przede wszystkim polskie wychowanie oraz wpojone przez rodziców i dziadków wartości.

w korzystaniu z ich bogactwa. Uzasadnieniem tego faktu niech będzie odwołanie się do wspomnień pani F. (matki badanych) dotyczących początkowego okresu pobytu R. i M. na emigracji, związanego z nauką języka włoskiego. Musiało upłynąć dużo czasu, zanim dzieci odważyły się wypowiedzieć włoski rzeczownik *la curva* (pol. 'zakręt'). Ponieważ pamiętały jego znaczenie w języku polskim, długo myślały, że jest po prostu „brzydki".

2.4. MODLITWA

Odmienność modlitwy w porównaniu z pozostałymi sytuacjami emocjonalno-komunikacyjnymi polega na fizycznej nieobecności odbiorcy, czyli osoby będącej obiektem kultu. Bóg to według definicji Wierzbickiej: „osoba, której istnienie jest przedmiotem wiary, wątpienia lub negacji (...) Wydaje się, że wyznaczamy ją sobie tak: ktoś, kto nie jest częścią świata i od kogo wszystko zależy" (Wierzbicka, 1971: 67). Badaczka słusznie pisze: „wydaje się", ponieważ kwestia definicji Boga jako „przedmiotu wiary", a także jako uczestnika dialogu w modlitwie, jest sprawą tylko i wyłącznie indywidualną.

Poszukiwanie odpowiedzi na pytanie, w jakim języku modlą się bilingwiści, może się ograniczyć do założenia, iż głównie lub wyłącznie w języku ojczystym. Jednak dotychczasowe badania na temat dwujęzyczności bardzo rzadko podejmują to zagadnienie[26].

Rozmowy z badanymi przeze mnie osobami pozwalają na wyciągnięcie wniosku, że wyraźne granice językowe w rozumieniu modlitw czy w wyrażaniu uczuć religijnych mogą nie istnieć. Oboje bowiem zgodnie twierdzą, że w przypadku wypowiadania słów modlitw istniejących zarówno w języku polskim, jak i włoskim nie odczuwają już żadnej różnicy[27]. Jednak osiągnięcie takiej dowolności językowej zależy od dwóch kwestii, które należy w tym miejscu zindywidualizować dla każdego z badanych z osobna.

[26] Grosjean porusza na przykład bardzo ciekawy aspekt przysięgi, która może być bliska kontekstowi modlitwy wówczas, gdy zostaje wypowiedziana w kościele lub gdy przy jej składaniu powołujemy się na świętość. Badacz pisze: „Swearing in one language is easier than in other, either because it is the bilingual's first language or because the bilingual feels freer to do so in that language" (Grosjean, 1982: 278).

[27] W jednym z wywiadów M. wyznaje: *pamiętam, że na początku było tak, że... dobrze to pamiętam, że nie potrafiłam tak samo odczuć emocjonalnie jak mówiłam „Ojcze Nasz", albo „Zdrowaś Mario..." po włosku. To znaczy się, jak to mówiłam po włosku to to nie było dla mnie tak, jakby naprawdę się modlić – sama dla siebie. Wtedy czułam, że muszę po prostu odmówić „Ojcze Nasz"* i *„Zdrowaś Mario..." po polsku, żeby czuć, że się modlę. (...) myślę, że po latach to się zmieniło i było mi obojętne, czy się modlić po polsku, czy po włosku. A teraz nie wiem, bo się nie modlę* (por. nagranie IV, czas: 4:16–5:48).

Są to: czas, jaki upłynął od momentu opuszczenia naturalnego środowiska językowego dla języka polskiego, a także miejsce (tzn. kraj), w którym osoba dwujęzyczna się modli.

W przypadku M. o zmianie języka modlitwy z polskiego na włoski zadecydował najpierw czas, później natomiast zewnętrzne okoliczności: *Ale tak jest naprawdę, że wszystko zależy od kontekstu. Jak ja jestem w kontekście Włochów, cały czas, 24 godziny na 24, nawet nie mam kontaktu z mamą, żeby mówić po polsku, to myślę po włosku, rozumiesz?* (por. nagranie IV, czas: 5:50–8:05). A zatem kwestia wyboru języka modlitwy nie jest dla niej świadomą i celową decyzją, lecz konsekwencją zmiany jej języka mowy oraz języka myśli na dominujący pod wieloma względami język włoski. Czy wobec powyższego język polski jest już dla M. pozbawiony owej siły ekspresji, która kiedyś pozwalała jej na „emocjonalne i prawdziwe" odczucie modlitwy? Można jedynie domniemywać, że stosunek M. do języka wyrażającego modlitwę nie zależy od niego samego, lecz od postawy M. wobec wiary oraz praktyk religijnych, co podsumowuje zdaniem: *A teraz nie wiem, bo się nie modlę*.

Zdecydowanie inną wartość ma język polski dla R.: *Zawsze się modliłem, jak sam się modlę to znaczy, po polsku* – i tłumaczy: *(…) dziadek mi powiedział jak wyjeżdżaliśmy, jak byliśmy mali, (bo wszyscy się bali, mówili babcia i dziadek: a że na pewno zapomnicie już polski, nie będziecie umieli już mówić) to dziadek mi powiedział: „Jak będziesz się modlić po polsku, to nigdy nie zapomnisz języka". I tak się przyzwyczaiłem. I do dzisiaj jak się modlę sam, to się modlę zawsze po polsku* (por. nagranie VI, czas: 00:48–1:33). Wypowiedziane w momencie przeprowadzki słowa dziadka, niczym przykazanie, którego należy przestrzegać, przyczyniły się do większej świadomości i zaangażowania R. w obronę nie tylko praktyk religijnych, lecz przede wszystkim języka polskiego.

Podsumowując, należy zauważyć, iż w momencie przeprowadzania przeze mnie badań okazało się, że wybór przez badanych bilingwistów języka modlitwy tylko w niewielkim stopniu zależy od tego, w którym z nich zostali jej nauczeni. Ważniejszą rolę odgrywają tu bowiem indywidualne przekonania religijne czy uznawane wartości. Modlitwa to nie tylko składający się z wypowiadanych słów kod, lecz także, a wręcz przede wszystkim, odzwierciedlenie naszych myśli[28].

[28] Według Umberto Eco modlitwa jest przykładem jednego z kodów językowych mówiących o Bogu. Znaczenia takich „elementów" jak piękno czy Bóg nie można wyjaśnić poprzez wskazanie ich palcem, lecz tylko „uciekając się do innych znaków używanego języka, które by ten element przetłumaczyły, określiły warunki jego użycia – krótko mó-

2.5. SEN

Z wielu względów ostatnia spośród analizowanych sytuacji jest najtrudniejszym polem badawczym zjawiska bilingwizmu, gdyż, po pierwsze, w wątpliwość możemy podać jej emocjonalno-komunikacyjny charakter. Sen jest nocną ilustracją dziennych treści, także, a być może głównie, uczuciowo-emocjonalnych. Jeśli zatem jest aktem komunikacyjnym, nasuwa się pytanie o jego uczestników. Pomimo że sen tworzą zazwyczaj przynajmniej dwie osoby, zarówno nadawcą, jak i odbiorcą pojawiających się w nim treści jest ta sama osoba, która śni. Po drugie, ponieważ cały proces snu odbywa się bez minimalnego udziału świadomości, wszelkie próby obiektywnej weryfikacji jego przebiegu są niemożliwe. Jedną z dostępnych metod jego zbadania jest introspekcja, uzależniona *de facto* od stopnia samoświadomości badanej osoby.

Problem tym większy pojawia się w przypadku, gdy osobą tą jest bilingwista, a celem badań określenie języka, w jakim śni. Konieczność przeniknięcia granicy podświadomości nie jest wówczas jedynym utrudnieniem badań. Wszelkie doświadczenia życiowe bilingwisty przebiegające w dwóch zróżnicowanych pod względem kulturowym (i językowym) środowiskach prowadzą do wykształcenia dwóch całkowicie odmiennych sposobów ekspresji werbalnej, a w dalszej konsekwencji także sposobów myślenia. Znajduje to odzwierciedlenie w psychice człowieka oraz w jego snach. Ponieważ jednak, jak pisał Weinreich, mowa osoby dwujęzycznej to miejsce kontaktów językowych, nigdy nie zdołamy całkowicie oddzielić dwóch języków występujących w *parole* bilingwisty i reprezentowanych przez jego słowa czy myśli.

Według przeprowadzonych przez Grosjeana badań 70% dwujęzycznych respondentów odpowiedziało, że myśli w obu znanych im językach. Niewiele mniej, bo 64% z nich twierdzi, iż posługuje się oboma językami w swoich snach (por. Grosjean, 1982: 276).

W przypadku badanych przeze mnie osób odpowiedź na pytanie o język ich snów nie jest jednoznaczna. Oboje przypuszczają, iż odpowiada on miejscu, w którym R. i M. przebywają. Sytuacja komplikuje się wówczas, gdy uczestnikami snu, śnionego np. we Włoszech, są osoby polskojęzyczne, np. dziadkowie lub przyjaciele. Dwa listy M. z roku 2000 podkreślają moment, w którym badana ze zdziwieniem zaczyna zauważać, jak często

---

wiąc, odwołały się do systemu języka dla wyjaśnienia jednego z jego elementów, do kodu dla wyjaśnienia kodu" (Eco, 1996: 56).

– w snach właśnie – następuje kontaminacja przeżytej i przeżywanej rzeczywistości włoskiej oraz polskiej[29]. W roku 2007 mówi: *Czasami mi się zdarza tak, że jak mi się śnije babcia to mówimy chyba po włosku, jak tutaj jestem. Ale może też być tak, że mówimy po polsku* (por. nagranie IV, czas: 0:45–1:52). Zatem M. nie jest w stanie wyraźnie oddzielić jednego języka od drugiego.

Nieco inaczej wygląda natomiast sytuacja w przypadku R., który trafnie zauważa: *Nie, nie wiem czy w snach istnieje coś takiego, jak język* i dodaje, że wybór języka, w którym śni, odbywa się poza jego świadomą wolą: *Nie mam pojęcia o takim śnie, w którym dokładnie bym wiedział, że mówię po polsku lub po włosku. (...) To już wchodzi w grę nasz mózg, my nie wybieramy w jakim języku mówić i to nie zależy ode mnie w jakim języku ktoś mówi do mnie w moim śnie. (...) Nie mogę sobie wybierać, że po polsku, czy po włosku* (por. nagranie V, czas: 40:55–42:52).

Skierowane do bilingwistów pytanie o wybór języka, w jakim śnią, przez to, iż sugeruje konieczność rozdzielenia obu używanych przez nich kodów, jest w gruncie rzeczy bezzasadne. Prawdziwi bilingwiści to ci, którzy myślą i mówią w obu językach w sposób naturalny, zależny jedynie od potrzeb komunikacyjnych i od sytuacji. Na podstawie analizy zebranego przeze mnie korpusu wypowiedzi osób badanych można także dodać, iż prawdziwi bilingwiści to również ci, którzy śnią w dwóch językach – nie potrafiąc świadomie ich rozróżnić[30].

---

[29] *Zauważyłam że bardzo często śniją mi się elementy z Włoch związane z elementami z Polski. (...) Nie wiem dlaczego to wszystko mi się tak miesza* (list M.: IX 2000 – podkr. K.K.) oraz: *Pomyśl sobie że od 3 tygodni dzieje mi się b. dziwna żecz. Codziennie bez wyjątków co noc śnije mi się Polska i osoby z nią związane czyli WY* (list M.: X 2000, podkr. M.).

[30] Stwierdzenie to znajduje potwierdzenie w rozróżnieniu pojęć takich jak: bilingwizm a znajomość dwóch języków obcych. M., która zna biegle język angielski i francuski, przyznaje, że jest świadoma tego, kiedy śniąc, posługuje się jednym z nich: „*...wiem jak mi się śni i mówię po angielsku, bo to wtedy jest tak inne i... albo po francusku mi się zdarzało. I wtedy jak się budzę, to wiem, że mówiłam po angielsku w śnie, albo po francusku, bo jest taki inny, nie? Musisz się wysilić, żeby mówić po angielsku, albo po francusku... bo to nie jest takie naturalne* (por. nagranie IV, czas: 3:34–4:14). Wspomina o tym również Grosjean, posługujący się badaniami Vildomeca (zob. Vildomec, 1971 za: Grosjean, 1982: 278).

2.6. NIEWERBALNA KOMUNIKACJA EMOCJI

Przedstawiony powyżej opis kompetencji językowej, a ściślej mówiąc, kompetencji pragmatycznej bilingwistów, byłby niepełny bez uwzględnienia towarzyszących wypowiedziom słownym środków niewerbalnych. Zalicza się do nich niektóre elementy foniczne (np. intonację) oraz zachowania ruchowe człowieka, realizowane za pomocą mięśni twarzy, głowy, rąk, tułowia oraz nóg. Również prowadzone przeze mnie badania bilingwizmu u R. i u M. zostały rozszerzone o obserwację ich zachowań pozawerbalnych wykorzystywanych do celów komunikacyjnych w obu znanych im językach.

Badania naukowe potwierdzają, że spośród całej gamy zachowań ruchowych za ponadczasowe i wspólne mieszkańcom różnych rejonów kuli ziemskiej można uznać tylko te o podłożu wrodzonym, jak np. gniew, płacz, uśmiech (por. Jarząbek, 1994: 8). Wszystkie pozostałe są zróżnicowane głównie pod względem kulturowym[31].

Stereotypowe wyobrażenia o mieszkańcach Włoch potwierdzają, że ich kulturę charakteryzuje własny system znaków niewerbalnych w postaci szerokiego spektrum gestów. W porównaniu z „gestykulacją polską" w kulturze włoskiej istnieje więcej gestów, które nie tylko towarzyszą konkretnym wypowiedziom, ale nawet zastępują całe frazy, jak np.: „on się (bardzo) boi", „nic mnie to nie obchodzi", „zobaczymy się później", „zbiję cię/oberwiesz". Ich użycie w trakcie rozmowy Włocha z Włochem nie wymaga żadnego uzupełnienia w postaci słów.

Długoletnia obserwacja zachowań językowych R. i M. pozwala stwierdzić, że w zależności od używanego języka ich wypowiedzi cechuje przede wszystkim różna intonacja, a także odmienna gestykulacja – bogatsza w przypadku języka włoskiego. Mimika czy używane przez badanych gesty tkwią w świadomości społecznej Polaków i Włochów, posługujących się nimi jako uzupełniającym i alternatywnym wobec słów sposobem przekazu informacji oraz ekspresji emocji. Oboje badani są świadomi różnicy występującej w komunikacji niewerbalnej w obu znanych im językach, jednak nie potrafią jej określić ani sprecyzować. M. przyznaje: *Nie wydaje mi się, że dużo gestykuluję po włosku. Czy gestykuluję? Nie wiem* (por. nagranie IV,

[31] K. Jarząbek zalicza do nich ruchy: a) bezwiedne, b) rytmiczne, c) plastyczne oraz d) konwencjonalne. Autorka podkreśla, że „znaki tego rodzaju są wytworem wspólnoty mającej odrębny język, funkcjonują na konkretnym obszarze geograficznym, który ona zamieszkuje, noszą piętno tworzonej kultury i stanowią składnik obowiązującej wiedzy" (Jarząbek, 1994: 8).

czas: 9:38–9:50). Podobnej odpowiedzi udziela R.: *Nie, nie zauważyłem nigdy.* I dodaje: *Uważam, że to jest podświadome.* Informacje na ten temat badani otrzymują raczej od polskich i włoskich uczestników lub świadków ich rozmów. W wywiadzie z roku 2007 R. stwierdza: *To jest coś pięknego. Patrz jak mózg to odbiera – w jednym języku jest przyzwyczajony do gestów, a w drugim nie.* Tę wypowiedź R. potwierdzają badania naukowe z 1946 r. przeprowadzone przez amerykańskiego etnologa Raya Birdwhistella[32], według którego Indianie z plemienia Kutenai wykonują całkowicie inne ruchy, kiedy zmuszeni są do używania języka angielskiego, inne natomiast, gdy posługują się swym własnym językiem (por. Jarząbek, 1994: 7).

Potwierdzają to również moje badania przeprowadzone nad przypadkami szczegółowymi R. i M. Oboje badani dostosowują ponadto określone gesty do używanego przez siebie w danej wypowiedzi języka oraz do należącego do danej kultury rozmówcy. Czynią to w taki sposób, aby sens komunikacyjny wypowiedzi nadawcy był przez odbiorcę zrozumiany. Wszystkie przedstawione powyżej obserwacje czynią zasadnym odniesienie pojęcia dwujęzyczności nie tylko do języka dźwięków, lecz także do języka ciała.

3. Dyskurs interakcyjny jako proces współtworzony przez bilingwistów

Zebrany przeze mnie korpus tekstów w postaci wypowiedzi R. i M. reprezentuje dyskurs interakcyjny, tzn. dyskurs współtworzony przez komunikujących się i zyskujących wzajemne zrozumienie uczestników. Zdaniem Teuna A. van Dijka każdy dyskurs cechuje wymiar nie tylko językowy, lecz również poznawczy oraz interakcyjny. Pomijając płytszą, behawioralną warstwę dyskursu, należy traktować „znaczenie" jako s t r u k t u r ę p o z n a w c z ą, która tworzy się w momencie kształtowania samego dyskursu (van Dijk, 2001: 25).

Zatem, zgodnie z koncepcją van Dijka, dyskurs to dynamiczna struktura poznawcza, której celem jest nie tylko komunikowanie myśli uczestników, lecz przede wszystkim wpływ na znaczenie tworzonych przez nich

[32] Birdwhistell jest autorem pojęcia kinezyki – nauki zajmującej się obserwacjami ruchów ciała.

wypowiedzi. Zyskiwanie zrozumienia przez interlokutorów odbywa się za pośrednictwem doboru odpowiednich strategii, które ukierunkowują interpretację.

Analiza tego zagadnienia tym bardziej zasługuje na uwagę w aspekcie bilingwizmu, kiedy to osoby dwujęzyczne zmierzają do osiągnięcia porozumienia drogą podwójną – poprzez dwa języki. Dlatego też przedmiotem poniższej analizy będzie przebieg procesów wytwarzania sensów oraz rozumienia w dwóch kodach, gdy współuczestnikami dyskursu będą osoby dwujęzyczne bądź bi- i monolingwista.

Zgodnie z metodą pracy Grace W. Shugar za nadrzędną w badaniu dyskursu interakcyjnego uznajemy nie samą jego formę, lecz procesy, jakie zachodzą między interlokutorami. Naprzemienne bądź równoległe stosowanie przez nich dwóch kodów językowych prowadzi do dyskursu interakcyjnego, który *de facto* powstaje „jako wynik wspólnego działania, składającego się z wytwarzania i interpretowania wypowiedzi" (Shugar, 1998: 169, podkr. – K.K.)[33].

3.1. STRUKTURA UCZESTNIKÓW DYSKURSU INTERAKCYJNEGO[34]

Kluczową rolę w dyskursie interakcyjnym odgrywają jego uczestnicy. Ich relacje zostaną tu opisane w dwóch wariantach.

Układ pierwszy

Układ pierwszy tworzy dwujęzyczne rodzeństwo – R. i M. Istotną w tym miejscu różnicą jest tylko płeć oraz szeroko rozumiana motywacja, która w odmienny sposób wpływa na zachowania dyskursywne badanych. Roczna różnica wieku, warunkująca inny przebieg np. procesu edukacji,

[33] Analiza dyskursu uważana jest za jedną z metod badania interakcji społecznych. W badaniach tych wyróżniono także kilka dodatkowych podejść, m.in.: etno-metodologiczne (analiza konwersacji), formalno-strukturalne (stosujące metody lingwistyki teoretycznej), podejście akcentujące różnice kulturowe oraz wywodzące się z psychologii społecznej lub poznawczej (zob. Shugar, 1998: 167).

[34] Jednym z podejść zajmujących się badaniem dyskursu interakcyjnego jest analiza zorientowana na jego uczestników, którzy zawsze osadzeni są w pewnej strukturze społecznej (zob. Shugar, 1998: 168). Według tego podejścia należy najpierw określić strukturę uczestnictwa, czyli wskazać różnice i podobieństwa między rozmawiającymi osobami, a następnie prześledzić i omówić procesy współtworzenia konkretnego zdarzenia dyskursywnego.

nie jest postrzegana tutaj jako znacząca dysproporcja. Niweluje ją przede wszystkim wspólne dla R. i M. doświadczenie emigracji.

Chociaż oboje są predysponowani do dowolnego używania dwóch kodów językowych – języka polskiego oraz włoskiego, badanie ich bilingwizmu, przeprowadzone wyłącznie pod kątem częstotliwości używania jednego języka, wypada korzystnie dla języka włoskiego. Jednak przedstawiony w artykule opis zjawiska bilingwizmu, osadzony w kontekście sytuacji emocjonalnych, pokazuje naprzemienność stosowania przez R. i M. obu kodów językowych. Pomimo wyraźnej dominacji języka włoskiego nad językiem polskim konsekwentne i wyłączne stosowanie tego pierwszego nie występuje we wszystkich wskazanych sytuacjach emocjonalnych (por. np. przeklinanie, modlitwa). Z drugiej strony, także podejmowane próby wyłącznego stosowania języka polskiego są dla M. i R. niemożliwe (por. dyskusja, kłótnia). Osiągnięcie celu konwersacji, czyli porozumienia, sytuuje się więc zawsze na swoistym „pograniczu językowym".

Przyczyna uruchamiająca mechanizm wymiennego posługiwania się przez bilingwistów dwoma kodami językowymi pozostaje w ścisłym związku z podstawą współpracy językowej interlokutorów danego dyskursu. Należy zatem podkreślić, że dla sytuacji dyskusji, kłótni oraz przekleństwa jest nią obustronna zgoda uczestników dyskursu na stosowanie wspomnianych mechanizmów językowych. Natomiast dla pozostałych dwóch sytuacji, tj. snu oraz modlitwy, jest ona równoznaczna z nadaniem poszczególnym językom swoistej siły ekspresji.

Układ drugi

W przypadku drugiego układu najważniejsza różnica dotyczy bi- i monoligwizmu jego uczestników, tj. badanych oraz autorki pracy. Najistotniejszym podobieństwem jest natomiast tło dyskursu, na który składają się takie elementy jak wspólne doświadczenia, motywowane głównie dziesięcioletnim okresem przyjaźni oraz stałym dążeniem do osiągnięcia porozumienia.

Różnice w posiadanej przez R. i M. kompetencji, głównie w zakresie języka wyjściowego, tzn. języka polskiego, mają znaczący wpływ zarówno na ich rozmowy, jak i na rozmowy z jednojęzycznymi interlokutorami. Warunkiem płynnego przekazu informacji, niezakłóconego ograniczonymi środkami językowymi jest posiadanie kompetencji strategicznej[35].

[35] Por. Selinger, 1972, według którego strategie „pojawiają się, gdy uczący się języka obcego zda sobie sprawę, (...) że brak mu kompetencji językowej odnośnie jakiegoś aspektu języka" (za: Niżegorodcew, 1991: 19).

Użycie strategii pozwalających nadawcy na pokrycie jego niewystarczającej kompetencji językowej umożliwia interpretację komunikatu ze strony odbiorcy. Aby jednak zastosowana przez interlokutorów strategia była efektywna, muszą oni podjąć wspólny wysiłek polegający na przekazywaniu brakujących znaczeń (Niżegorodcew, 1991: 19)[36].

Zatem w zależności od kontekstu interakcyjnego, którego częścią są kod językowy (włoski, polski lub mieszany) oraz osoba interlokutora, zmienia się sposób dotarcia do wspólnej „struktury poznawczej" dyskursu. Przede wszystkim strukturę tę tworzy znaczenie nadane przez odbiorcę wypowiedzi nadawcy (zob. Shugar, 1998: 173). Natomiast w wypadku dyskursu interakcyjnego R. i M. z osobami jednojęzycznymi znaczenie to będzie efektem interpretacji, postrzeganej przez nas jako rozumienie aktywne, czyli porozumienie interlokutorów możliwe na mocy współtworzenia.

3.2. STRATEGIE STOSOWANE PRZEZ UCZESTNIKÓW DYSKURSU

Spośród stosowanych przez nadawców wypowiedzi (R. i M.) strategii zwracają uwagę dwie: symetria znaków oraz eksplikacja. Liczne ich przykłady można znaleźć w dyskursie pisanym (listy) i mówionym (rozmowy telefoniczne) badanych bilingwistów z jednojęzyczną autorką pracy.

Najprostszą metodą dążenia do osiągnięcia porozumienia jest symetria znaków, polegająca na bezpośrednim przejściu z jednego kodu językowego na drugi. Przejście to odbywa się drogą szybkiego tłumaczenia słów bądź fraz niezrozumiałych dla odbiorcy. Warunkiem jej wykorzystania jest naturalnie sytuacja, gdy obaj uczestnicy interakcji posługują się danym językiem (w naszym przypadku językiem polskim) w stopniu umożliwiającym w miarę szybką komunikację. Przytoczone poniżej przykłady ilustrują sytuacje, w których może ona wystąpić[37]:

---

[36] Należy w tym miejscu zaakcentować różnicę w poglądach między obojgiem badaczy dyskursu. W przeciwieństwie do van Dijka zdaniem Niżegorodcew zachowanie strategiczne może wystąpić tylko po stronie jednego rozmówcy, podczas gdy drugi nie wkłada wysiłku w negocjowanie znaczenia (Niżegorodcew, 1991: 20). Faerch i Kasper (1983) nazywają ten typ zachowań strategiami kooperacyjnymi lub niekooperacyjnymi (por. Niżegorodcew, 1991: 20).

[37] Pod względem wykorzystania mechanizmu językowego wszystkie przykłady reprezentują *code-switching* (przełączanie kodów). Podkreśleniem oznaczam opisywaną strategię.

a) wprowadzenie słowa lub wyrażenia w języku włoskim, a następnie pojawienie się jego odpowiednika polskiego, w funkcji translacyjnej, np.:
1. *Bardzo mi bylo milo jak napisalas' ze bylo czuc' ze mnie nie ma na ognisku… cieszylam sie, bo jednak to znaczy ze moja obecnos'c' nie jest taka calkiem niezauwazana i oboje,tna wszystkim:) questo mi rende felice (to mnie cieszy)*. (M. mail: 2003)[38]
2. *Znowu wszystko było di corsa, szybko.* (R. tel.: 2007);

b) sytuacja odwrotna, tzn. podanie słowa lub krótki opis w języku polskim, a następnie pojawienie się odpowiednika włoskiego w funkcji translacyjnej, np.:
1. *szukal ludzi ktore mogli mu zrobic przysluge robiac jego... doswiadczenie naukowe (po wlosku to nazywa sie esperimento)*. (M. mail: 2007)
2. *Musialem jeszcze wstapic do sklepu gdzie sprzedaja nitki i takie rzeczy (merceria)*. (R. mail: 2007);

c) podanie słowa w języku włoskim, a następnie pytanie skierowane do odbiorcy o jego polskie znaczenie (głównie w rozmowach telefonicznych lub bezpośrednich), np.:
1. *jak się mówi battuta magica, Karolina?* (M. tel.: 2007)
2. *tenda, jak jest po polsku tenda?* (R. tel.: 2007).

Na podstawie powyższych przykładów możemy stwierdzić, że nadawca-bilingwista ma wystarczającą kompetencję językową w zakresie języka polskiego do prowadzenia konwersacji z jego rodzimym użytkownikiem. Jednak jest ona ograniczona do wybranych kontekstów. R. i M. uczyli się języka włoskiego w innym kontekście niż języka wyjściowego, co prowadziło do tzw. d w u j ę z y c z n o ś c i w s p ó ł r z ę d n e j. W praktyce oznacza to, że mówiący dysponują dwoma oddzielnymi systemami znaków: słowom z języka A odpowiada odrębny system znaczeń z języka B. Dwa *signifiant* odnoszą się do dwóch *signifié* – dwóch planów treści. Wówczas każde słowo otrzymuje swoje oddzielne znaczenie, a w konsekwencji tego możliwa jest symetria znaków (por. I.Y. Lanchec, 1976 za: Ligara, 1987: 24, 187, 189 oraz Ligara, 2001: 182).

[38] W przykładach pochodzących z korespondencji elektronicznej od roku 2003 daje się zauważyć ciekawy zapis stosowany przez R. i M. Brak niektórych polskich liter zastępują oni znakami interpunkcyjnymi, np.: ę – e, („e" z przecinkiem), ś – s' („s" z apostrofem) itd. Próba zachowania polskiej grafii została zarzucona przez oboje badanych w 2005 roku. Obecnie R. i M. posługują się w swojej korespondencji elektronicznej alfabetem międzynarodowym.

Kolejną strategią ilustrującą k o m p e t e n c j ę s t r a t e g i c z n ą nadawcy jest eksplikacja[39], którą opisujemy, odwołując się do Peirce'owskiego rozumienia znaku oraz korespondującego z nim trójkąta Ogdena i Richardsa. U. Eco interpretuje go jako strukturę trójdzielną, „mającą u podstawy symbol, czyli *reprezentamen*, połączony z obiektem, który reprezentuje; u wierzchołka trójkąta znak ma *interpretanta.* (...) jest [on] tym, co gwarantuje prawomocność znaku nawet w nieobecności odbiorcy" (Eco, 1996: 55–56).

W pochodzących z badanego korpusu przykładach rolę s y m b o l u odgrywa *signifiant* w języku włoskim lub polskim, który jest połączony z leżącym u podstawy trójkąta polskim referentem. Funkcję interpretanta natomiast spełniają dwa rodzaje eksplikacji: słowne oraz w postaci obrazu (rysunku)[40].

Strategie eksplikacji realizują się na dwa sposoby: nadawca podaje w swojej wypowiedzi zarówno *signifiant* znaku – eksplikowane słowo lub wyrażenie, jak i eksplikację; bądź ogranicza się tylko do eksplikacji, pomijając *signifiant* znaku, którego mu wyraźnie brakuje lub który w danym momencie nie przychodzi mu na myśl[41].

Przykłady zawierające zarówno *signifiant* – słowo eksplikowane, jak i eksplikację to:

1. *Mama bala sie, ze to jakas' fregatura tz ze bala sie, ze mogli nas oszukac' i ze te wszystkie minuty rozmowy w kon'cu znajda, sie, na bolletta (sprawdz' w słowniku) i trzeba be,dzie zaplacic' duzo kasy.* (M. mail: 2004)
2. *...to taki wielki sklep (ferramenta, nie pamiętam jak się mowi po polsku, tam gdzie sprzedawaja rozne narzędzia, srobki, rury... no wiesz.* (R. mail: 2006)
3. *Jak się nazywa bacino? To, co się rusza jak się tańczy latino-americano? To, co trzyma nogi.* (M. tel.: 2007).

Natomiast przykłady strategii eksplikacji pozbawione *signifiant* – eksplikowanego słowa to:

[39] Czyli, jak podaje *Słownik współczesnego języka polskiego:* „objaśnienie znaczenia wyrazów, zdań, wypowiedzi" (SWJP: 230).

[40] Eco podkreśla, że pierwszy związek, tj. między leżącymi u podstawy trójkąta symbolem (*signifiant*) i referentem (przedmiotem odniesienia), może być sporny, nienaturalny lub pośredni. Natomiast związek drugi: między symbolem a jego odniesieniem (interpretantem) jest bezpośredni, wzajemny i odwracalny (por. Eco, 1996: 52).

[41] W sposób graficzny oznaczamy: **tłustym drukiem** – eksplikowane słowo lub wyrażenie; podkreślenie pojedyncze – słowa eksplikacji; podkreślenie podwójne – sygnały wprowadzenia eksplikacji. Wszystkie przykłady pochodzące z korespondencji listowej lub elektronicznej zostają zachowane w oryginalnym zapisie. Oznaczenia źródła – jw.

1. *Dziśai jest święto, takie świeto gdzie dzieci dostawają zabawki od rodzicuw, podobne do dzień dziecka u was.* (R. list: 1999)
2. *Jak się to nazywa? Te białe co ci wychodzi jak się ugryziesz. Jak się to nazywa?* (R. tel.: 2007)
3. *Jak się to mówi? ... to przed drzwiami?* (M. tel.: 2007).

W wypadku strategii eksplikacji, w której nadawca nie używa eksplikowanego słowa – ani w formie włoskiej, ani polskiej[42] – można postawić hipotezę, iż przyczyną jego nieobecności jest inercja albo luka w zasobie leksykalnym R. i M. Tylko w pierwszym przykładzie eksplikowane słowo może nie istnieć w języku polskim: R. ma na myśli włoskie święto *Befana*, które jest potocznym określeniem święta Trzech Króli. W kolejnych przykładach brakujące słowa to: „afta" oraz „próg".

Jednak aby osiągnąć ten sam, a może nawet lepszy cel komunikacyjny, a jednocześnie uniknąć wysiłku językowego, nadawca może zastosować strategię eksplikacji nie tylko w postaci przekazu werbalnego, lecz także wizualnego. Poniższe przykłady – fragmenty listów M. oraz R. z roku 1998, informują o tym samym zdarzeniu – o wypadku Francesco, przyjaciela R. Ilustrują one użycie obu sposobów eksplikacji w odniesieniu do tej samej treści informacyjnej, w sytuacji gdy żaden z nadawców nie zna polskiego wyrażenia „wózek widłowy" i zastępuje je eksplikacją: w przypadku M. – werbalną: *To Francesco jest w szpitalu. Miał wypadek w pracy, wpadł pod taki samochodzik, takie coś małego, ale na szczęście nic groźnego. Wyjdzie w środe.* (M. list: 1998) bądź w przypadku R. – wizualną: *Francesco miau wypadek w pracy. Teraz nie wjem jak to się nazywa, narysuję ci...*

Rysunek 1.

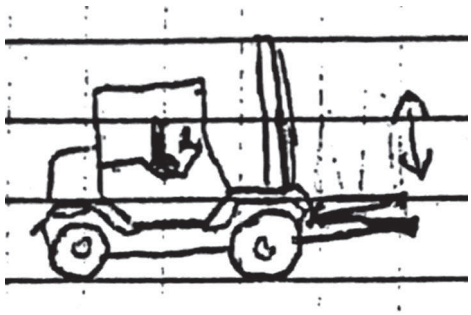

Napewno wjesz o co chodzi, no to takie coś przejechało go po nodze. (R. list: 1998).

[42] Ich eksplikacja opiera się na takim manipulowaniu językiem polskim, aby osiągnąć możliwie najbardziej przekonywające i wierne objaśnienie brakującej w momencie mówienia jednostki leksykalnej.

W Peirce'owskim rozumieniu znaku wykorzystany przez R. przekaz wizualny będzie odgrywał taką samą rolę jak eksplikacja słowna, a zatem rolę interpretanta. Podobne przykłady objaśniania znaczenia nieznanego nadawcy słowa za pomocą ilustracji możemy znaleźć także w innych listach R. i M.:

1. *Nic, kupiłem, niewiem jak to się nazywa, to żeby czymać pułke:* [rysunek 2], *napewno zrozumiesz, i przyczepiliśmy jąm do ściany.* (R. list: 2000)

Rysunek 2.

2. *Najpierw udeżałam go w to* [rysunek 3], *To takie coś jakby poduszka, potem kazał mi udeżać go prosto w brzuch.* (M. list: 2000),

Rysunek 3.

są one jednak rzadsze niż eksplikacje werbalne.

Konieczność stosowania przez nadawcę strategii eksplikacji dowodzi braku *signifiant* w języku B – jest nim naprzemiennie język włoski i polski. Nadawca musi wówczas odwoływać się do opisowego przedstawienia *signifié*. Ponieważ naukę języka włoskiego R. i M. rozpoczęli w wieku odpowiednio 7 i 6 lat, ich kompetencja w zakresie języka polskiego nie była jeszcze pełna i ugruntowana. Od pierwszych miesięcy życia na emigracji,

w zależności od potrzeb i sytuacji, używali oni raz jednego, raz drugiego języka. Sytuacja taka prowadzi do bilingwizmu złożonego, który zakłada jeden system znaczeń dla obu systemów języka A i B. Wówczas dwa odpowiadające tym językom *signifiants* odnoszą się tylko do jednego planu treści, do jednej płaszczyzny *signifié* (por. I.Y. Lanchec, 1976 za: Ligara, 1987: 24, 187, 189 oraz Ligara, 2001: 183).

Analiza dyskursu interakcyjnego jako struktury współtworzonej przez dwujęzycznych interlokutorów wskazuje na konieczność łączenia dwóch procesów: rozumienia i produkcji wypowiedzi. Oba współzależą od siebie i dlatego też wymagają kooperacji.

4. Podsumowanie

Przedstawiony w niniejszej pracy opis bilingwizmu polsko-włoskiego na przykładach badanych R. i M. wskazuje na różnice w osiągniętej przez nich kompetencji językowej w zakresie obu języków. W roku 1982 Grosjean poruszył w swojej pracy problem zróżnicowanej kompetencji w dwóch znanych badanym przez niego bilingwistom językach. Chociaż wszyscy oni posługiwali się oboma językami w celu prowadzenia interakcji z otaczającym ich światem, to w poszczególnych sytuacjach komunikacyjnych część z nich używała tylko jednego (por. Grosjean, 1982: vii).

Badani R. i M. otwarcie deklarują, że zdecydowanie lepiej znają język włoski i lepiej się nim posługują. W trakcie kolejnych lat życia na emigracji ich język wyjściowy – język polski został zdominowany przez język najpierw obcy, który umożliwiając badanym początkowo odnalezienie się w nowym świecie, a następnie awans społeczny i kulturalny, miał dla nich większą moc przyciągania (por. Miodunka, 2003: 275).

Wybranym przeze mnie kontekstem opisu dwujęzyczności badanych R. i M. były zanalizowane w niniejszym artykule sytuacje emocjonalno-komunikacyjne. Dowodzą one, iż kompetencja językowa nie odgrywa decydującej roli w wyborze języka do wyrażania oraz komunikowania przez bilingwistów swoich uczuć i emocji. Pomimo doskonałego opanowania języka włoskiego R. i M. konsekwentnie używają go tylko w dwóch analizowanych sytuacjach, tj. w dyskusji oraz kłótni, co wynika z ułatwiającej przebieg procesu komunikacji zasady ekonomii języka. Wystarczy jednak,

że w rozmowę badanych wkroczą emocje, aby wybór języka ich kolejnych wypowiedzi nie zależał wyłącznie od chęci szybkiego przekazu informacji, ale oddawał rzeczywisty stan emocji (por. przykład opisanej kłótni M. z bratem). Szczególnie dwie spośród opisanych sytuacji, tj. przeklinanie oraz modlitwa, dowodzą, że nie język włoski, lecz język polski pozwala badanym na właściwe wyrażenie swoich emocji oraz uczuć. W przypadku przeklinania język włoski staje się jedynie eufemistycznym odpowiednikiem języka polskiego. Natomiast w przypadku modlitwy nie jest on jakby „przeznaczony" do prowadzenia tak osobistego dialogu, jakim jest rozmowa z Bogiem.

Kwestię wyboru przez R. i M. języka podsumowuje ostatnia z analizowanych sytuacji, a mianowicie sen, ponieważ stanowi on ilustrację języka myśli badanych. W swoich wypowiedziach na temat języka snów R. i M. przyznają, że wielokrotnie nie potrafią go wyraźnie oddzielić: język polski miesza się z językiem włoskim, niezależnie od pojawiającego się we śnie miejsca czy osoby.

Wprowadzając rozróżnienie bilingwizmu na koordynacyjny i kompozycyjny, Weinreich zwracał uwagę na fakt, że słowa obu języków mogą istnieć w pamięci oddzielnie, bez związków między nimi, albo jako wspólne pojęcie, któremu odpowiadają dwa odmienne wyrazy w obu znanych bilingwiście językach (por. Miodunka, 2003: 274). To właśnie sny R. i M. dowodzą, że badani są przedstawicielami bilingwizmu kompozycyjnego. Śnią bowiem sferę treści – *signifié* wspólną dla obu *signifiant*.

Proces komunikacji bilingwisty zarówno z osobą jedno-, jak i dwujęzyczną to przekazywanie owych znaczeń oraz dążenie do ich aktywnego rozumienia, w trakcie dyskursu interakcyjnego. W dyskursie tym, odbywającym się nawet tylko w jednym z języków, zawsze uczestniczy język drugi. Aby wówczas mogło dojść do wzajemnego rozumienia nadawcy i odbiorcy, muszą oni ze sobą współpracować, uruchamiając strategie symetrii znaków oraz eksplikacji, niewystępujące w dyskursie osób jednojęzycznych.

Na podstawie wniosków wynikających z przedstawionych w artykule sytuacji emocjonalno-komunikacyjnych można powiedzieć, że każdy język ma swoją – przypisaną przez posługującego się nim bilingwistę – siłę ekspresji emocji. Każdy język jest ponadto nośnikiem innych wartości, przez co spełnia on odmienne funkcje. Każda osoba dwujęzyczna natomiast, postrzegana za Weinreichem jako miejsce kontaktu języków, staje się jednocześnie miejscem spotkania reprezentowanych przez te języki światów oraz kultur.

BIBLIOGRAFIA

J.R. Averill, *Czy jesteśmy w stanie kontrolować nasze emocje?*, w: *Natura emocji. Podstawowe zagadnienia,* red. P. Ekman, R.J. Davidson, tłum. B. Wojciszke, Gdańsk 1998, s. 227–231.

K. Data, *Jak się kłócimy?*, w: *Język a kultura. Życzliwość i agresja w języku i kulturze,* red. A. Dąbrowska i A. Nowakowska, t. 17, Wrocław 2005, s. 163–170.

Dyskurs jako struktura i proces: praca zbiorowa, red. T.A. van Dijk, tłum. G. Grochowski, Warszawa 2001.

U. Eco, *Nieobecna struktura*, tłum. A. Weinsberg, P. Bravo, Warszawa 1996.

G. Francescato, *Il bilingue isolato. Studi sul bilinguismo infantile*, Bergamo 1981.

M. Grochowski, *Słownik polskich przekleństw i wulgaryzmów*, Warszawa 1995.

F. Grosjean, *Life with Two Languages*, Cambridge 1982.

K. Jarząbek, *Gestykulacja i mimika. Słownik*, Katowice 1994.

B. Ligara, *Galicyzmy leksykalne w listach Zygmunta Krasińskiego na tle wpływów francuskich w polszczyźnie XIX wieku. Studium bilingwizmu polsko-francuskiego,* ZN UJ, Kraków 1987.

B. Ligara, *Wpływy języka francuskiego na polszczyznę emigracyjną Adama Mickiewicza (na przykładzie listów)*, w: *Studia językoznawcze. Dar przyjaciół i uczniów dla Zofii Kurzowej,* Kraków 2001, s. 181–197.

E. Lipińska, *Język ojczysty, język obcy, język drugi. Wstęp do badań dwujęzyczności,* Kraków 2003.

M.T. Michalewska, *Polszczyzna osób bilingwalnych w Zagłębiu Ruhry w sytuacji oficjalnej*, Kraków 1991.

W.T. Miodunka, *Bilingwizm polsko-portugalski w Brazylii. W stronę lingwistyki humanistycznej,* Kraków 2003.

W.T. Miodunka, *Język a identyfikacja kulturowa i etniczna. Studium kształtowania się tożsamości rodzeństwa należącego do drugiego pokolenia Polonii australijskiej*, w: *Język polski w świecie. Zbiór studiów*, red. W.T. Miodunka, Warszawa–Kraków 1990, s. 105–125.

W.T. Miodunka, *Język polski poza Polską*, w: *Polszczyzna 2000. Orędzie o stanie języka na przełomie tysiącleci,* red. W. Pisarek, Kraków 1999, s. 306–325.

A. Niżegorodcew, *Dyskurs interakcyjny a kompetencja komunikacyjna w języku obcym*, Kraków 1991.

A. Niżegorodcew, *Second language acquisition research and foreign language teacher education*, w: *Studia z psychologii rozwojowej i psycholingwistyki. Tom poświęcony pamięci Marii Przetacznik-Gierowskiej,* red. M. Smoczyńska, Kraków 1998, s. 263–272.

W.G. Shugar, *Współzależność procesów wytwarzania i interpretowania dyskursu*, w: *Studia z psychologii rozwojowej i psycholingwistyki. Tom poświęcony pamięci Marii Przetacznik-Gierowskiej,* red. M. Smoczyńska, Kraków 1998, s. 167–178.